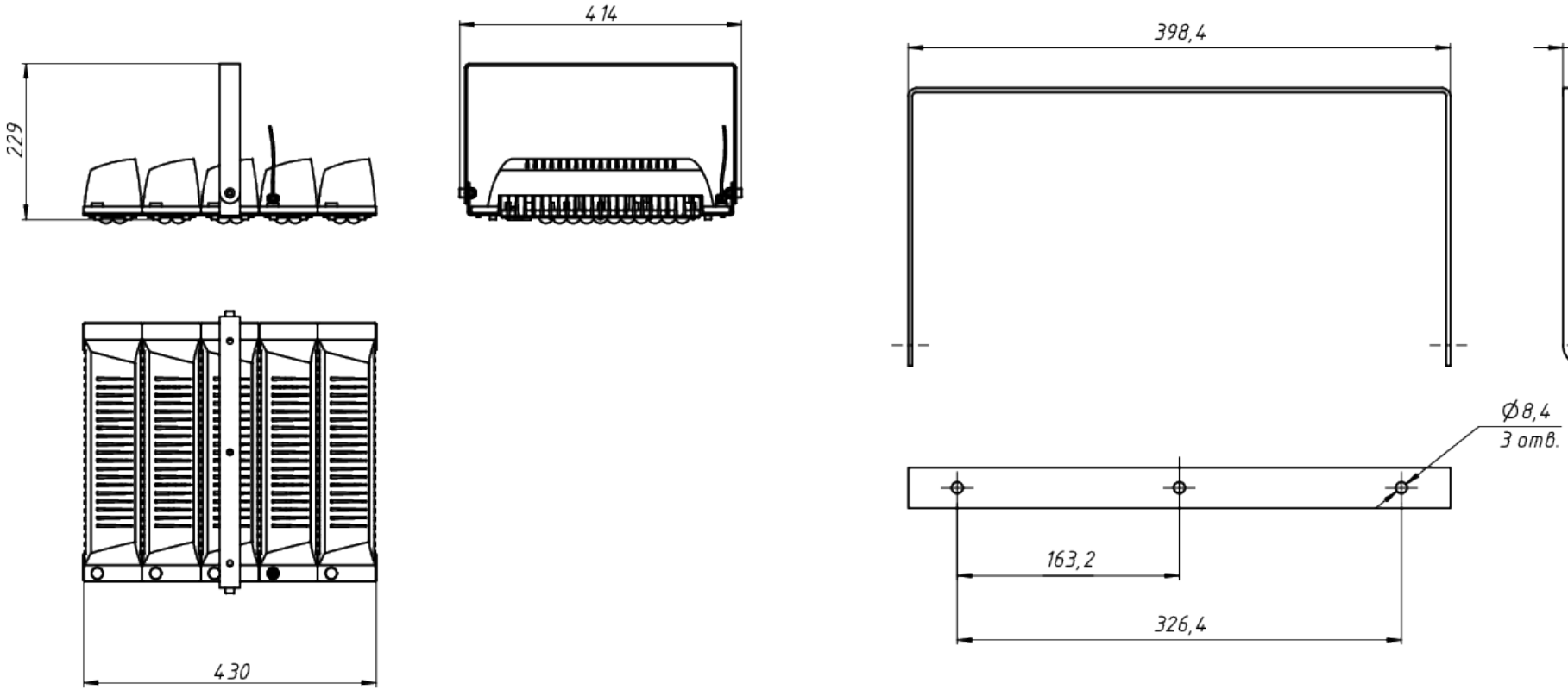

A

ЛАДЗАВОД
СВЕТОТЕХНИКИ

*Документ сгенерирован автоматически. Дата генерации: 02-05-2024

Изм.	Лист	№ докум.	Подп.	Дата	LAD LED R500-5-60-6-250L	Лист 1